РЕДУКЦИОННЫЙ КЛАПАН ДАВЛЕНИЯ
PRV25

ОПИСАНИЕ

PRV25 — это серия редукционных клапанов прямого действия, предназначенных для использования с паром, сжатым воздухом, водой и другими газами и жидкостями. Эти регуляторы подходят для снижения давления пара в стиральных машинах, красильных цехах, пищевой промышленности, стерилизаторах и т. д.

ОСНОВНЫЕ ХАРАКТЕРИСТИКИ

Компактная конструкция.
Повышенная прочность сильфона.
Не поднимающаяся рукоятка регулировки.
Система блокировки рукоятки регулировки.
Встроенный фильтр.

ОПЦИИ: Подъемная рукоятка регулировки с блокировочной контргайкой.
Крышка (настроечный винт с крышкой).
Нагрузочный колпак и пружина.
Присоединение манометра на корпусе.

ПРИМЕНЕНИЕ: Насыщенный пар, сжатый воздух, вода и другие газы и жидкости, совместимые с конструкцией.

МОДЕЛИ: PRV25/2S и PRV25/2SG – углеродистая сталь. PRW25/2S – углеродистая сталь, сбалансированный мягкий затвор. PRV25i и PRV25iG – нержавеющая сталь. PRW25i – нержавеющая сталь, сбалансированный мягкий затвор. Суффикс G: мягкий затвор из PTFE/GR.

ДИАМЕТРЫ: 1/2" до 1"; DN 15 до DN 25.

ПРИСОЕДИНЕНИЕ: Внутренняя резьба ISO 7 Rp или NPT.
Фланцы EN 1092-1 PN 25.
Фланцы ASME B16.5 Class 150 или 300.

УСТАНОВКА: Рекомендуется горизонтальная установка.
Y-образный сетчатый фильтр должен быть установлен перед клапаном.
См. IMI – Инструкции по установке и обслуживанию.

МАРКИРОВКА CE – ГРУППА 2 (PED)	
PN 25	**Категория**
DN 15 до 25	SEP

Мы оставляем за собой право изменять конструкцию и материал этого продукта без предварительного уведомления.

ОГРАНИЧИВАЮЩИЕ УСЛОВИЯ			
Модель клапана	**PRV25/2S PRV25i**	**PRV25/2SG PRV25iG**	**PRW25/2S PRW25i**
Номинальное давление корпуса	PN 25	PN 25	PN 25
Максимальное давление на входе	17 бар	17 бар	14 бар
Максимальное давление на выходе	8,6 бар	8,6 бар	8,6 бар
Минимальное давление на выходе	0,14 бар	0,14 бар	0,35 бар
Максимальная рабочая температура	210 ºC	200 ºC	80 ºC
Максимальный рекомендуемый диапазон регулирования	10:1	10:1	10:1
Максимальное давление нагрузки колпака	8,6 бар	8,6 бар	8,6 бар

КОЭФФИЦИЕНТЫ РАСХОДА (м³/ч)			
ДИАМЕТР	**1/2" – DN 15**	**3/4" – DN 20**	**1" – DN 25**
Kvs	1,7	2,6	3,1

ДИАПАЗОНЫ РЕГУЛИРОВАНИЯ				
ЦВЕТ ПРУЖИНЫ	**СИНИЙ ***	**ЖЕЛТЫЙ ****	**ЗЕЛЕНЫЙ**	**КРАСНЫЙ**
Диапазон настройки	0,35 ... 1,7 бар	0,14 ...1,7 бар	1,4 ... 4 бар	3,5 ... 8,6 бар
Нагрузочный колпак и пружина ***	–	0,14 ... 1,2 бар	1 ... 3,5 бар	–

* Применимо только к моделям PRW; ** Применимо только к моделям PRV.
*** Приведенные диапазоны относятся к силе нагрузки регулировочной пружины. Общее давление на выходе будет соответствовать сумме давления от силы пружины и нагрузочного давления, обеспечиваемого колпаком. Не применимо к моделям PRW.

PRV25 ОПЦИОНАЛЬНОЕ ИСПОЛНЕНИЕ ВЕРХНЕЙ ЧАСТИ КЛАПАНА		
ПОДЪЕМНАЯ РУКОЯТКА РЕГУЛИРОВКИ С БЛОКИРОВОЧНОЙ КОНТРГАЙКОЙ	**КРЫШКА**	**НАГРУЗОЧНЫЙ КОЛПАК И ПРУЖИНА**
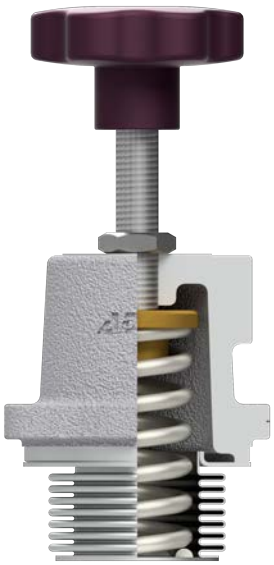		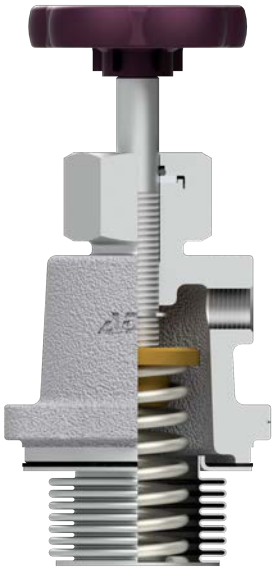

Мы оставляем за собой право изменять конструкцию и материал этого продукта без предварительного уведомления.

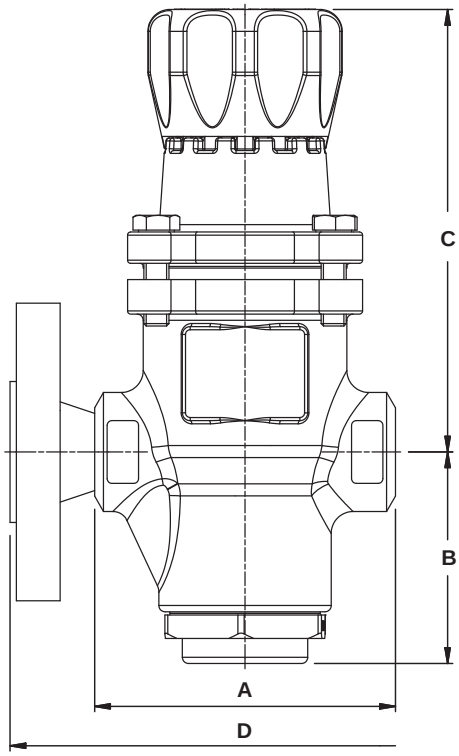

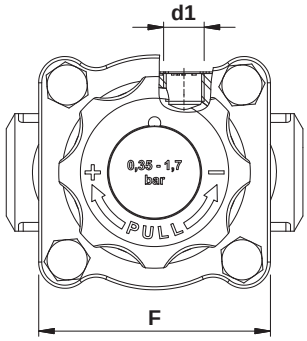

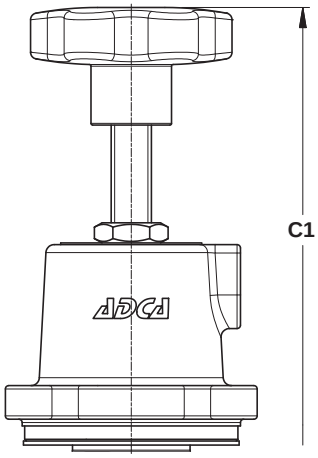

Опциональная подъемная ручка регулировки

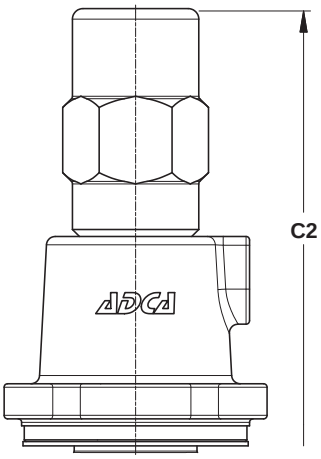

Опциональная крышка

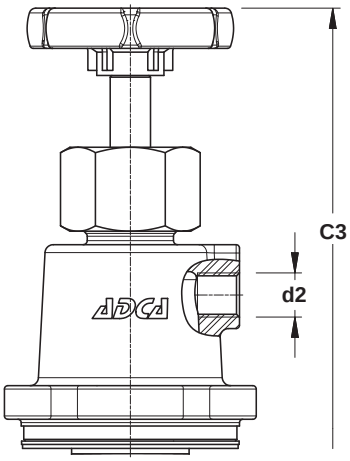

Опциональный нагрузочный колпак и пружина

РАЗМЕРЫ (мм)																
РЕЗЬБОВЫЕ											PN 25		CLASS 150		CLASS 300	
ДИАМЕТР	A	B	C	C1	C2	C3	d1 *	d2 **	F	МАССА (кг)	D	МАССА (кг)	D	МАССА (кг)	D	МАССА (кг)
1/2" – DN 15	96	68,5	141	242	237	243	1/4"	1/4"	74	3	150	4,4	150	4	150	4,4
3/4" – DN 20	96	68,5	141	242	237	243	1/4"	1/4"	74	3	150	5	150	4,4	150	5,3
1" – DN 25	96	68,5	141	242	237	243	1/4"	1/4"	74	2,9	160	5,5	160	5,1	160	5,9

* Опциональное подключение манометра; ** Подключение газового колпака.
Примечания: Стандартно в версиях, изготовленных с фланцами EN 1092-1 PN 16 или резьбой ISO Rp., соединения d1 и d2 имеют внутреннюю резьбу ISO 7 Rp. В версиях с фланцами ASME B16.5 или резьбой NPT эти соединения имеют внутреннюю резьбу NPT.

Мы оставляем за собой право изменять конструкцию и материал этого продукта без предварительного уведомления.

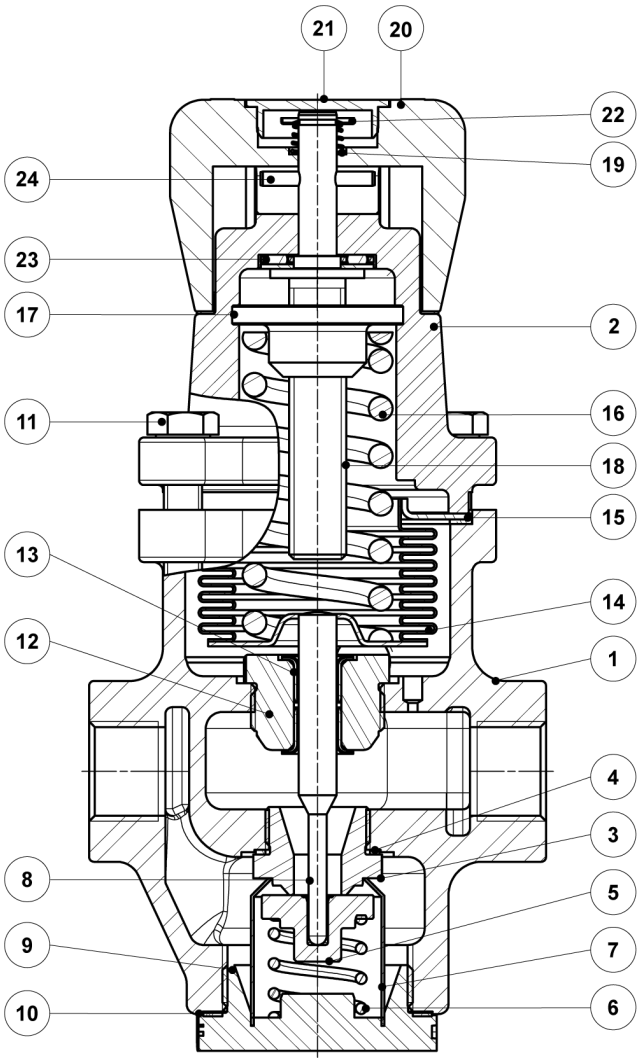

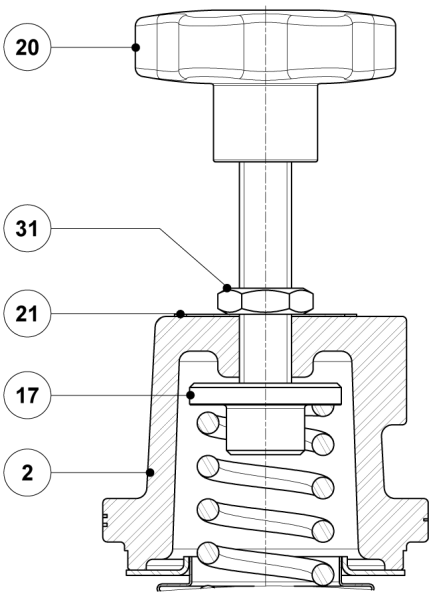

Опциональная подъемная ручка регулировки

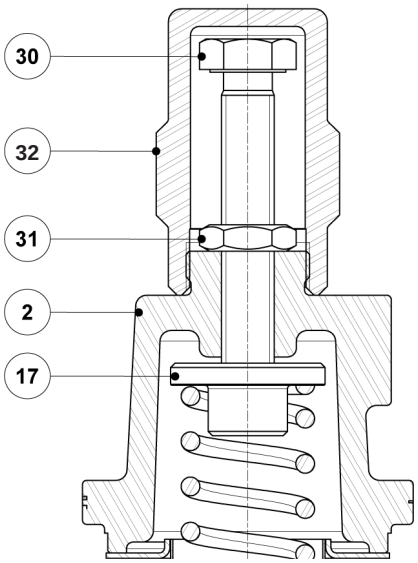

Опциональная крышка

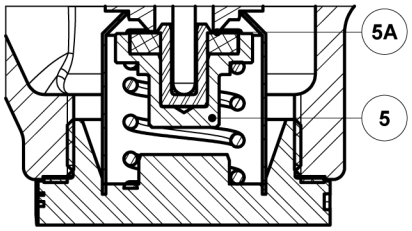

Мягкое уплотнение затвора

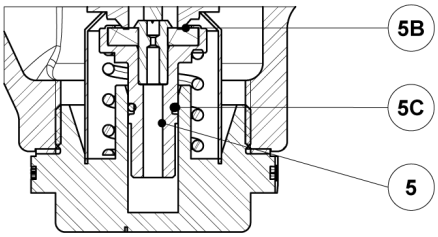

Мягкое уплотнение со сбалансированным затвором (PRW)

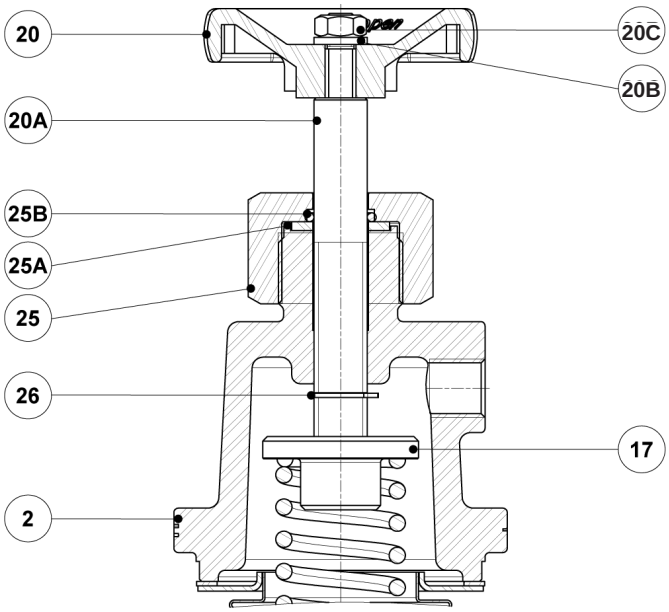

Опциональный нагрузочный колпак и пружина

Мы оставляем за собой право изменять конструкцию и материал этого продукта без предварительного уведомления.

МАТЕРИАЛЫ		
ПОЗ. Nº	**ОПИСАНИЕ**	**МАТЕРИАЛ**
1	Корпус (PRV25/2S и PRW25/2S)	A216 WCB / 1.0619
	Корпус (PRV25i и PRW25i)	A351 CF8M / 1.4408
2	Колпак (PRV25/2S и PRW25/2S)	A216 WCB / 1.0619
	Колпак (PRV25i и PRW25i)	A351 CF8M / 1.4408
3	* Седло	AISI 316 / 1.4401
4	* Прокладка	Медь
5	* Запорный клапан	Закаленная нержавеющая сталь
5A	* Запорный клапан	PTFE з графитом
5B	* Запорный клапан	NBR
5C	* О-образное кольцо	NBR
6	* Пружина клапана	AISI 302 / 1.4300
7	* Сетчатый фильтр	AISI 304 / 1.4301
8	Толкатель	AISI 316 / 1.4401
9	Нижняя крышка	A351 CF8M / 1.4408
10	* Прокладка	Нержавеющая сталь / Графит
11	Болты (PRV25/2S и PRW25/2S)	Сталь 8.8
	Болты (PRV25i и PRW25i)	Нержавеющая сталь A2-70
12	* Направляющая втулка	AISI 316 / 1.4401
13	* Подшипник скольжения	PTFE с бронзой
14	* Сильфон	AISI 316 Ti / 1.4571
15	* Прокладка сильфона	Нержавеющая сталь / Графит
16	* Регулировочная пружина	Сталь
17	Верхняя пластина пружины	Бронза
18	Регулировочный винт	AISI 304 / 1.4301
19	Пружина	AISI 302 / 1.4300
20	Ручка регулировки	Нейлон
20A	Регулировочный шток	AISI 304 / 1.4301
20B	Шайба	Нержавеющая сталь
20C	Гайка	Нержавеющая сталь A2-70
21	Идентификационная табличка пружины	Пластик; Алюминий
22	Стопорная шайба	AISI 302 / 1.4300
23	Подшипник	Сталь
24	Штифт	AISI 304 / 1.4301
25	Накидная гайка	AISI 303 / 1.4305
25A	* Прокладка	PTFE
25B	* О-образное кольцо	EPDM
26	Стопорное кольцо	Нержавеющая сталь A2-70
30	Регулировочный винт	Нержавеющая сталь A2-70
31	Гайка	Нержавеющая сталь A2-70
32	Верхняя крышка	AISI 303 / 1.4305

* Доступные запчасти.

LRQA CERTIFIED ISO 9001

ADCA

ТАБЛИЦА ПРОИЗВОДИТЕЛЬНОСТИ

НАСЫЩЕННЫЙ ПАР (кг/ч)

ВХОД (бар)	ВЫХОД (бар)	ДИАМЕТР		
		DN 15	DN 20	DN 25
2	0,2 – 1	75	110	132
	1,8	68	102	125
3	0,3 – 1,5	104	148	177
	2	97	141	170
	2,6	90	134	162
4	0,4 – 2	125	180	210
	2,5	118	171	201
	3,6	107	158	190
5	0,5 – 2,5	137	192	230
	3	134	189	222
	4,5	128	183	213
6	0,6 – 3	166	221	266
	4	154	212	256
	5,5	138	200	242
7	0,7 – 3,5	175	250	300
	4,5	168	242	290
	5,5	157	228	270
	6,3	148	216	253
8	0,8 – 4	222	300	357
	5	208	290	350
	6	189	271	330
	7,2	170	240	286
9	0,9 – 4,5	230	321	382
	6	209	300	363
	7	192	271	324
	8	172	241	285
10	1 – 5	238	341	408
	6	230	330	397
	7	215	307	363
	8,6	177	260	312
11	1,1 – 5,5	250	358	427
	6	244	348	415
	7	237	337	402
	8,6	206	296	356
12	1,2 – 6	265	375	449
	7	260	370	444
	8	246	350	421
	8,6	236	333	400
13	1,3 – 6,5	281	398	476
	7	279	391	470
	8	266	381	459
	8,6	257	367	440
15	1,5 – 7,5	300	424	508
	8,6	285	408	488
17	1,7 – 8,6	321	453	543

СЖАТЫЙ ВОЗДУХ (нм³/ч – 0 ºC – 1,013 бар)

ВХОД (бар)	ВЫХОД (бар)	ДИАМЕТР		
		DN 15	DN 20	DN 25
2	0,2 – 1	120	126	147
	1,8	109	112	135
3	0,3 – 1,5	157	169	195
	2	150	162	187
	2,6	142	153	178
4	0,4 – 2	196	203	243
	2,5	188	196	235
	3,6	170	181	219
5	0,5 – 2,5	208	222	253
	3	202	211	242
	4,5	197	203	235
6	0,6 – 3	240	251	298
	4	232	244	286
	5,5	225	230	266
7	0,7 – 3,5	269	282	337
	4,5	260	270	321
	5,5	245	255	300
	6,3	233	244	284
8	0,8 – 4	323	339	396
	5	315	330	383
	6	290	306	361
	7,2	258	270	318
9	0,9 – 4,5	347	363	424
	6	322	340	400
	7	293	309	364
	8	264	279	328
10	1 – 5	372	388	453
	6	354	375	438
	7	328	348	410
	8,6	280	296	348
11	1,1 – 5,5	387	404	474
	6	375	394	463
	7	362	383	451
	8,6	319	338	398
12	1,2 – 6	404	423	500
	7	398	418	492
	8	375	400	469
	8,6	358	380	448
13	1,3 – 6,5	428	447	530
	7	420	440	522
	8	411	431	510
	8,6	395	416	494
15	1,5 – 7,5	455	477	565
	8,6	439	463	546
17	1,7 – 8,6	486	510	604

ВОДА (м³/ч)

D.P (бар)	ДИАМЕТР		
	DN 15	DN 20	DN 25
1,5	2,10	3,21	3,83
2	2,43	3,70	4,42
3	2,95	4,54	5,41
4	3,43	5,24	6,25
5	3,78	5,78	6,90
6	4,16	6,25	7,45
7	4,37	6,68	7,96
8	4,63	7,08	8,45
9	4,88	7,47	8,90
10	5,12	7,83	9,34
12	5,56	8,51	10,15

Мы оставляем за собой право изменять конструкцию и материал этого продукта без предварительного уведомления.